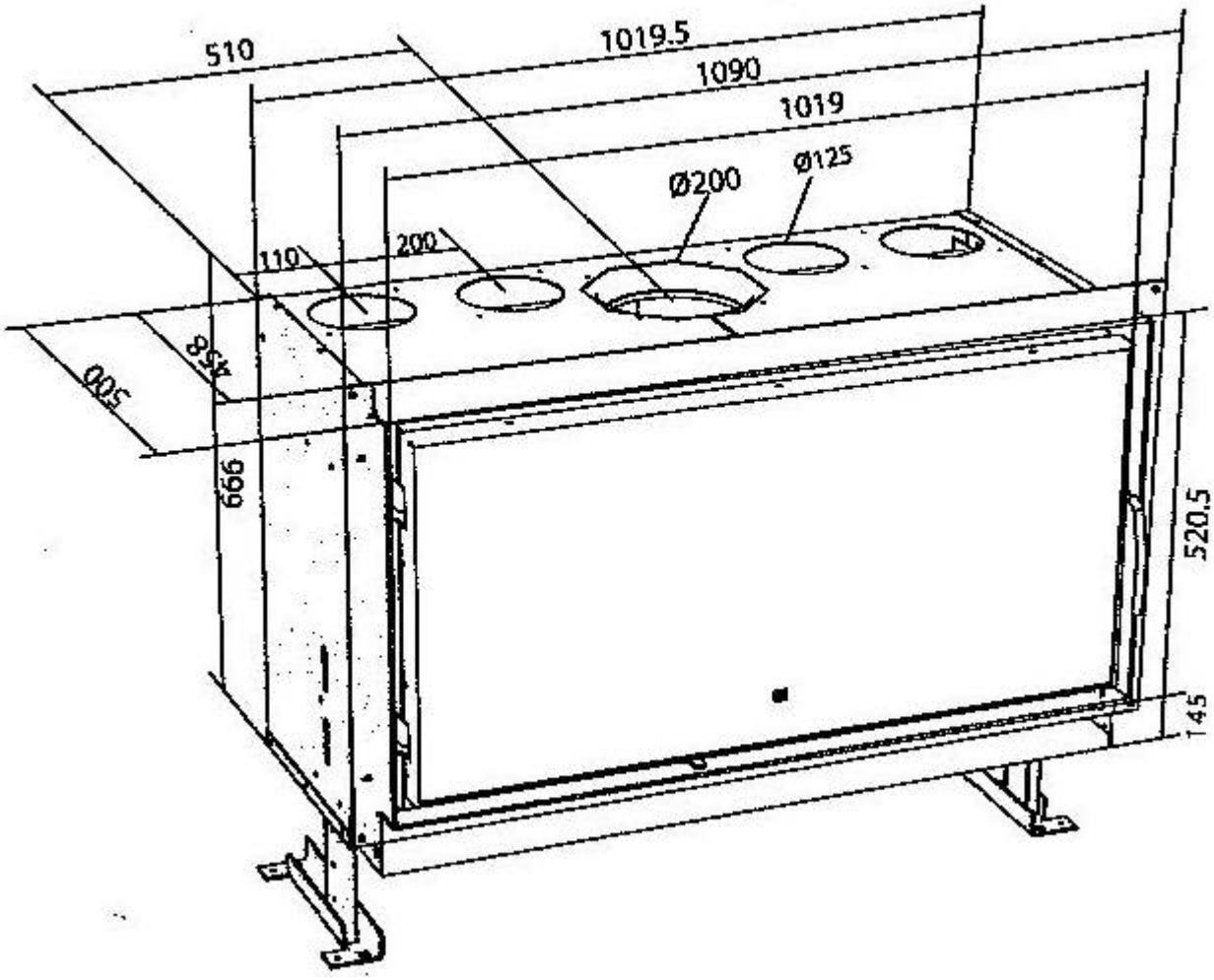
510
1019.5
1090
1019
Ø200
Ø125
110
200
458
500
999
520.5
145